Canon

Exif Print

多功能打印一体机

PIXMA MP145

快速安装指南

使用说明书

目录

如何使用提供的文档	2
阅读电子手册	3
准备本机	4
安装 MP 驱动程序	5
介绍	7
装入打印纸张	8
操作面板	9
复印	10
从计算机打印	11
扫描图像	13
更换墨盒 (FINE Cartridge)	14
规格	17

在使用本产品之前，请务必先仔细阅读本使用说明书。
请务必妥善保管好本书，以便日后能随时查阅。
请在充分理解内容的基础上，正确使用。

QT50995V01

请注意

1. 本《快速安装指南》中所记述内容主要面向 Windows/Macintosh 用户。
2. 本《快速安装指南》中所记述内容有时可能进行若干改变，恕不预先通知。
3. 本《快速安装指南》中所记述内容如果发现错误记述、印刷乱页、漏页等情形，请向佳能公司询问并指正。
4. 请不要使用本用户指南中没有记述的方法操作本机。万一发生违反操作规则的事故以及发生的损害，佳能公司将不负任何责任。
5. 本产品是供应中国大陆市场之产品，由于机械规格与国外不同，请不要在中国大陆之外的国家(地区)使用本产品。
6. 本产品(包含消耗品)所发生的垃圾废物以及废弃处理本产品时，请一定遵守用户所在国家(地区)的有关垃圾处理方面法规进行处理。

型号：K10282 (MP145)

Exif Print

本机支持 Exif Print。
Exif Print 是增强数码相机和打印机之间信息交换的标准。

国际能源之星 (ENERGY STAR®) 计划

作为一个能源之星 (ENERGY STAR®) 的合作者，Canon 公司确认本产品符合能源之星 (ENERGY STAR®) 对于能源效率的指标。

电源要求

切勿使用购买时所在国家以外的电源电压。使用不正确的电源电压将导致火灾或电击。
正确的电源电压和频率如下：

AC 100-240V、 50/60Hz

关于耗材

耗材 [墨水盒 / 墨盒 (FINE Cartridge)] 停止生产后 5 年之内还可购买到。

安全注意事项

⚠ 警告

- 在手湿时，切勿尝试将电源线插入电源插座或从中拔出电源线。
- 切勿损坏、修改、拉拽、过度弯曲或扭曲电源线。请勿将重物放置于电源线上。
- 切勿使用购买时所在国家的标准电源供应以外的电源。使用不正确的电压和频率将导致火灾或电击。
- 请务必把插头完全地插入电源插座。

⚠ 注意

- 出于安全理由，请将墨盒 (FINE Cartridges) 存放在远离孩童可接触的地方。
- 请勿掉下或摇晃墨盒 (FINE Cartridge)，这可能导致墨水漏出，弄脏衣物和双手。

另请阅读电子手册《用户指南》中的“安全注意事项”。请留意这些警告和注意，避免造成人身伤害或损坏本机。

如何使用提供的文档

印刷文档

单页安装说明

务必先阅读此单页说明文档。

本页包括安装本机和准备本机以使用的说明。

《快速安装指南》（本指南）

开始使用本机时阅读本指南。

按照单页安装说明操作后，建议阅读本指南以熟悉可在本机上执行的部分主要功能的基本操作。

电子手册

《用户指南》

开始使用本机时阅读本指南。

如果《快速安装指南》提供的信息不足，请参阅可从安装光盘安装的《用户指南》。本指南提供以下内容的详细说明：

- 从计算机打印
- 复印
- 扫描

针对高级功能的附加指南

《扫描指南》

参阅本指南以获取关于扫描操作和设置的全部说明。

《打印机驱动程序指南》

参阅本指南以获取关于打印机驱动程序设置的全部说明。

《照片应用程序指南》

参阅本指南以获取关于安装光盘中多种应用程序的使用说明。

阅读电子手册

除本《快速安装指南》外，本机还附带电子手册。有关安装电子手册的详细说明，请参阅单页安装说明。

可以按以下方式查看电子手册：

Windows

要查看电子手册，双击桌面上的**XXX电子手册**快捷方式图标，或单击**开始** > **所有程序**(或**程序**)> **Canon XXX Manual** > **XXX 电子手册**（“**XXX**”是本机名称）。

系统要求

浏览器：Windows HTML 帮助查看器

注释

- 必须安装 Microsoft® Internet Explorer 6.0 或更新版本。
- 根据操作系统或Internet Explorer的版本，电子手册可能无法正确地显示。建议使用Windows Update保持操作系统是最新的。

Macintosh

要查看电子手册，双击桌面上的 **XXX 电子手册 (XXX On-screen Manual)** 图标（“**XXX**”是本机名称）。

注释

对于亚洲用户

如果从安装光盘中的**手册 (Manual)** 文件夹安装了《用户指南 (User's Guide)》，打开复制了《用户指南 (User's Guide)》的文件夹并双击 **top.htm**。

系统要求

浏览器：帮助查看器

注释

- 根据操作系统，电子手册可能无法正确显示。建议保持操作系统是最新的。
- 建议使用Safari网络浏览器查看HTML格式的电子手册。如果计算机上没有安装Safari，请从Apple计算机公司的网站下载并安装该软件。

准备本机

安装和准备使用本机前，务必首先阅读单页安装说明。

从包装箱中取出本机

请根据包装箱翻盖上的图示确认箱中包含的物品。

重要事项

USB 电缆线是连接本机和计算机所必需的。

1 开启本机。

注意

开启本机前务必除去胶带和保护材料。

注释

胶带和保护材料的位置可能会有变动。

2 准备墨盒 (FINE Cartridge)。

注意

请勿触摸墨盒 (FINE Cartridge) 支架以外的任何内部部件。

重要事项

如果扫描单元 (打印机机盖) 持续打开 10 分钟以上，墨盒 (FINE Cartridge) 支架将移至右侧。在这种情况下，请关闭并再次打开扫描单元 (打印机机盖)。

注释

- 请勿触摸墨盒 (FINE Cartridge) 上的电气触点或者打印头喷嘴。如果触摸电气触点或打印头喷嘴，本机可能无法正常打印。
- 取下保护胶带后，请勿将其重新粘上。
- 仔细处理被除去的保护胶带，以免弄脏双手或周围工作区域。

3 安装墨盒 (FINE Cartridge)。

务必使用同时安装有黑色墨盒 (Black FINE Cartridge) 和彩色墨盒 (Color FINE Cartridge) 的本机。

否则，本机无法打印。当打印时任一墨水用完，可以选择使用彩色或者黑色墨水作为打印机驱动程序设置。但是，无论打印机驱动程序如何设置，必须使用同时安装有黑色墨盒 (Black FINE Cartridge) 和彩色墨盒 (Color FINE Cartridge) 的本机。

重要事项

- 确保所有的墨盒 (FINE Cartridge) 都安装在正确的位置。只有安装了所有墨盒 (FINE Cartridge)，才能使用本机。
- 一旦安装了墨盒 (FINE Cartridge)，发光二极管显示屏将闪烁绿色。继续执行操作前请等待约一至二分钟，直到发光二极管显示屏停止闪烁并显示 **1**，并且本机停止发出运行噪音。

注释

- 请勿掉下或摇晃墨盒 (FINE Cartridge)，这可能导致墨水漏出，弄脏衣物和双手。
- 如果没有正确安装墨盒(FINE Cartridge)，本机上的**警告**指示灯将显示橙色。打开扫描单元(打印机机盖)，确保所有墨盒 (FINE Cartridge) 的位置正确。

安装 MP 驱动程序

■ Windows® 和 Macintosh® 的通用信息

有关安装过程的注释

- 如果**选择语言 (Select Language)** 屏幕出现，选择一种语言，然后单击**下一步 (Next)**。
- 如果**选择居住地 (Select Your Place of Residence)** 屏幕出现，选择居住地，然后单击**下一步 (Next)**。
- 安装 MP 驱动程序和其他软件 * 的方法有以下两种：

  简易安装 (Easy Install)：自动安装安装光盘中的项目

  自定义安装 (Custom Install)：可以选择安装特定项目
  *根据购买本机所在国家或地区的不同，安装光盘上的可用软件程序可能会有所不同。
- 如果**用户注册 (User Registration)** 的屏幕出现，单击**注册 (Register)**。如果计算机连接到互联网，屏幕上将出现注册产品的说明。
- 安装完成后也可以通过桌面上的图标执行注册。

有关打印头对齐的注释

如果安装了 MP 驱动程序后直线未对齐或打印质量不令人满意，可能需要对齐打印头。请参阅电子手册 《用户指南》中的 “对齐打印头”。

■ 适用于 Windows 的信息

注释

- 在Windows XP或Windows 2000环境下安装MP驱动程序时，请以**管理员(Administrators)**组成员的身份登录系统。
- 在安装 MP 驱动程序前，请禁用所有的反病毒程序和自动装入程序。
- 如果自动出现以下屏幕，请取下连接到计算机的 USB 电缆线。接着，单击**取消**退出屏幕并关闭本机。然后重新开始安装过程。有关安装过程的详细资料，请参阅单页安装说明。

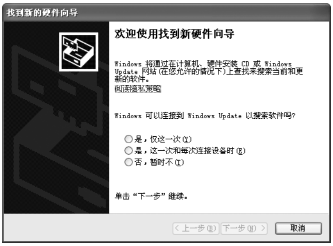

- 要安装 Adobe® RGB (1998)，单击**自定义安装**，然后按照屏幕上的指示进行操作。
- 安装过程中，屏幕上出现要求确认重新启动计算机的信息时，单击**确定**。系统自动重新启动。
- 如果您愿意加入有关 Canon 设备使用的 **PIXMA 客户拓展调查计划 （PIXMA Extended Survey Program)**，我们将表示感谢。有关详细资料，请参阅屏幕上的说明。
- 如果连接未被识别，请参阅电子手册 《用户指南》中的 “无法安装 MP 驱动程序”。

对于亚洲用户

ScanSoft OmniPage SE 只能在英文操作系统下安装。

■ 适用于 Macintosh 的信息

注释

- 安装过程中，请勿拔出或插入 USB 电缆线，这可能导致计算机或本机无法正常工作。
- 在安装 MP 驱动程序前，请禁用所有反病毒程序和自动装入程序，或将其从系统文件夹删除。

当使用 Mac OS X 10.2.8 到 10.3.3 时:

当与本机连接时重新启动计算机可能导致本机不能被检测到。为了解决这个问题，请拔出 USB 电缆线再重新插入，或者关闭本机然后重新开机。

对于亚洲用户

要安装已安装语言以外的其他语言的电子手册《用户指南 (User's Guide)》，双击安装光盘中的**手册 (Manual)** 文件夹和 **Canon** 文件夹，然后将某一语言文件夹复制到硬盘。

介绍

本《快速安装指南》使用以下符号表示重要的信息。请务必留意这些符号的说明。

⚠ 警告

如果忽略这些说明，可能会由于不正确的设备操作而造成死亡或严重的人身伤害。为了能够安全地操作，必须留意这些警告。

⚠ 注意

如果忽略这些说明，可能会由于不正确的设备操作而造成人身伤害或器材损坏。为了能够安全地操作，必须留意这些注意。

重要事项

为了能够安全地操作，必须留意这些重要事项。

商标注释

- Microsoft 和 Windows 是微软公司在美国和 / 或其他国家的注册商标或商标。
- Windows Vista 是微软公司在美国和 / 或其他国家的注册商标或商标。
- Macintosh 和 Mac 是 Apple 计算机公司在美国和其他国家的注册商标。
- Adobe 和 Adobe RGB (1998) 是 Adobe Systems Incorporated 在美国和 / 或其他国家的注册商标或商标。

© CANON INC. 2007

保留所有权利。未经明确的书面许可，禁止以任何形式转印或复印本指南中的任何部分。

规格如有变动恕不另行通知。

装入打印纸张

重要事项

- 如果将普通纸剪切为4"×6"/101.6×152.4毫米、5"×7"/127.0×177.8毫米或2.13"×3.39"/54.0×86.0毫米（信用卡尺寸）进行试打印，可能会造成卡纸。
- 务必纵向装入纸张。横向装入纸张会造成卡纸。

1 准备装入纸张。

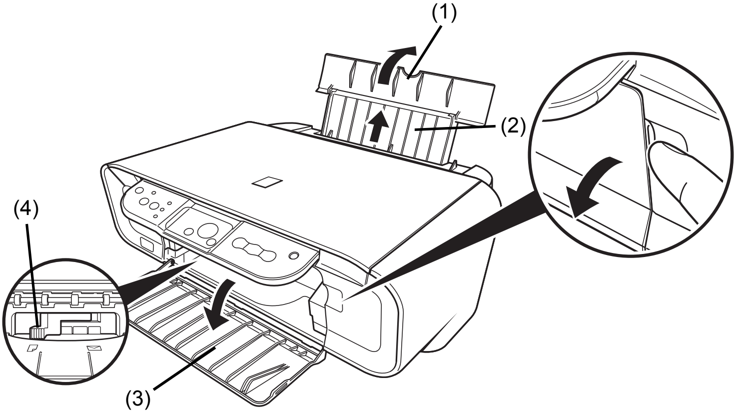

(1) 打开靠纸架。

(2) 拉出靠纸架扩展架。

(3) 打开出纸托盘。

(4) 调整纸张厚度杆的位置。

2 装入纸张。

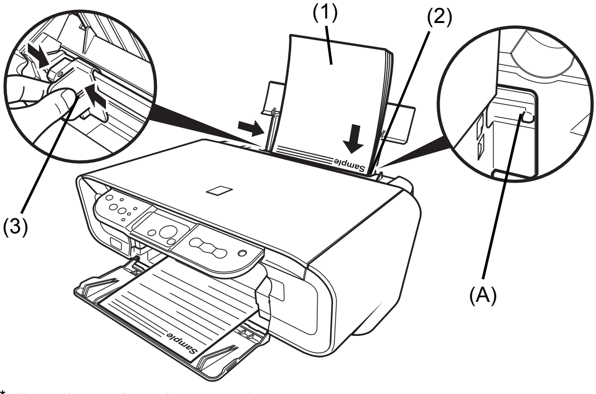

* 装入时请勿超出装入限量标记 (A)。

(1) 将纸张打印面向上装入自动供纸器。

(2) 将纸叠紧靠自动供纸器的右侧对齐。

(3) 捏住纸张导片并将其滑动到紧靠纸叠的左侧。

操作面板

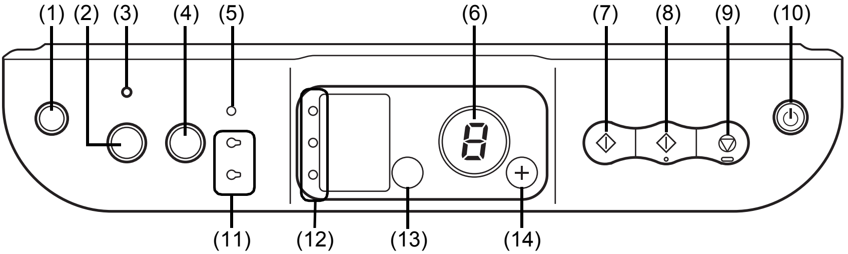

(1) **(维护) 按钮**
访问维护菜单。

(2) 自动比例按钮
启用 / 禁用自动比例复印。

(3) 自动比例指示灯
启用自动比例复印时该指示灯亮起。

(4) 扫描按钮
启动 MP Navigator，按照选择的设置将文档扫描至计算机。要使用此按钮，必须将本机连接至计算机。

(5) 警告指示灯
出现故障，如纸张用完或墨水用完时，指示灯亮起或者闪烁橙色。

(6) LED(发光二极管显示屏)
显示份数、维护菜单选项或运行状态。

(7) 黑白按钮 *
开始黑白复印。另外，按下此按钮可以确认设置或操作。

(8) 彩色按钮 *
开始彩色复印。另外，按下此按钮可以确认设置或操作。

(9) 停止 / 重置按钮
取消目前的操作并使本机返回待机模式。

(10) 电源按钮 / 电源指示灯
开启或关闭本机。在打开本机之前，请确保文档盖板处于关闭状态。

(11) 黑白 / 彩色墨水指示灯
亮起或闪烁以显示墨水状态。

(12) 纸张指示灯
显示选择的用于复印的纸张尺寸和类型。

(13) 纸张按钮
切换用于复印的纸张尺寸和类型。

有关详细资料，请参阅电子手册 《用户指南》中的 “更改复印设置”。

(14) + 按钮
增加份数。

* 在软件应用程序或手册中，**黑白**和**彩色**按钮统称为**启动**或 **OK** 按钮。

复印

进行复印

本节描述复印的基本步骤。

1 开启本机并装入纸张。

2 重复按 **+** 按钮选择复印份数 (最多 20 份)。

注释

通过重复按 **+** 按钮，将显示 **F**。复印份数将被设置为 20。

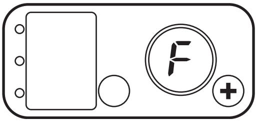

3 重复按**纸张**按钮，选择纸张尺寸和类型。

4 将原件放到稿台玻璃上。

5 按**彩色**按钮执行彩色复印，或按**黑白**按钮执行黑白复印。

使用其他复印功能

自动比例复印

复印图像时自动缩小或放大图像以适合纸张尺寸。

从计算机打印

本节描述基本打印的步骤。

使用 Windows 打印

注释

根据使用的应用程序的不同，操作可能会有所不同。有关详细资料，请参阅应用程序的说明手册。
本节描述 Windows XP SP2 环境下的打印步骤。

1 开启本机并装入纸张。

2 使用合适的应用程序软件创建一个文档或打开一个文件，用于打印。

3 在应用程序软件的**文件**菜单中选择**打印 ...**。

4 确保在**选择打印机**中选择了 **Canon XXX Printer**（“**XXX**”是本机名称），然后单击**首选项**（或**属性**）。

5 指定所需的设置，并单击**确定**。

注释

有关打印机驱动程序功能的详细资料，单击**帮助**或**用法说明**查看在线帮助或电子手册《打印机驱动程序指南》。只有已安装电子手册，才会显示**用法说明**。

6 单击**打印**（或**确定**）。

使用 Macintosh 打印

注释

根据使用的应用程序的不同，操作可能会有所不同。有关详细资料，请参阅应用程序的说明手册。
本节描述 Mac OS X 10.4.x 环境下的打印步骤。

1 开启本机并装入纸张。

2 使用合适的应用程序软件创建一个文档或打开一个文件，用于打印。

3 在应用程序软件的**文件 (File)** 菜单中选择**页面设置 ...(Page Setup...)**。

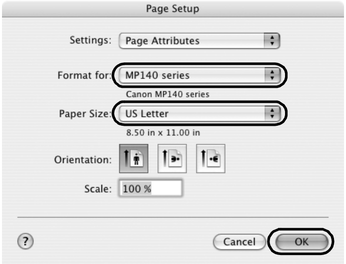

4 确认**格式 (Format for)** 中已选择本机名称。

5 在**纸张大小 (Paper Size)** 中选择所需的纸张大小。

6 单击**好 (OK)**。

7 在应用程序软件的**文件 (File)** 菜单中选择**打印 ...(Print...)**。

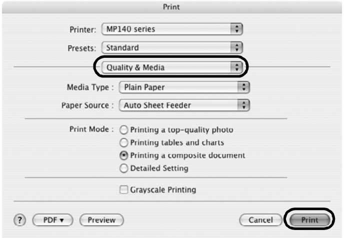

8 在弹出菜单中选择**质量和介质 (Quality & Media)**。

9 指定所需的设置。

注释

有关打印机驱动程序功能的详细资料，单击 ? 查看电子手册《打印机驱动程序指南 (Printer Driver Guide)》。如果未安装电子手册，即使单击 ? 也不会显示电子手册 《打印机驱动程序指南 (Printer Driver Guide)》。

10 单击**打印 (Print)**。

扫描图像

可以从本机扫描图像到计算机而无须打印，并以常用的文件格式 (如 JPEG、 TIFF、 BMP 或 PDF) 保存。如果扫描印刷的文本，可以使用 OCR(光学字符识别) 软件将其转换成文本数据。

扫描方法

■ 使用 MP Navigator 扫描

使用 MP Navigator 可以扫描装入到稿台玻璃上的原件，并查看保存在计算机中的图像。可以预览扫描的文档，并可以根据需要轻松打印和编辑这些文档。

可以使用捆绑的应用程序软件编辑或打印扫描的文档。

有关 MP Navigator 的详细操作，请参阅电子手册 《扫描指南》。

■ 使用本机的操作面板扫描

1. 开启本机。
2. 将原件装入到稿台玻璃上。
3. 按**扫描**按钮。

   MP Navigator 打开。

   注释

   根据设置的不同，后续步骤也有所不同。有关详细操作，请参阅电子手册 《扫描指南》。

■ 从应用程序软件扫描

可以从兼容 TWAIN- 或 WIA-(仅适用于 Windows XP) 的应用程序软件扫描图像，并可在该应用程序软件中处理扫描的图像。有关详细操作，请参阅电子手册 《扫描指南》。

更换墨盒 (FINE Cartridge)

墨盒 (FINE Cartridge) 中墨水用完时，请按照以下步骤更换墨盒。

1 确保本机已开启，然后打开扫描单元 (打印机机盖)。

墨盒 (FINE Cartridge) 支架移至左侧。

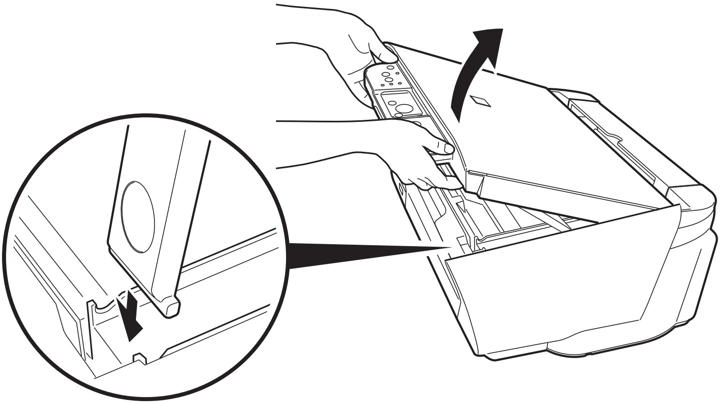

拉下扫描单元支架并使其卡入到位。

注意

- 请勿手持墨盒 (FINE Cartridge) 支架来停止或移动它。
- 请勿触摸透明薄膜 (A)、薄膜电缆 (B)、墨水吸附条 (海绵部分)(C)，或任何金属部件。

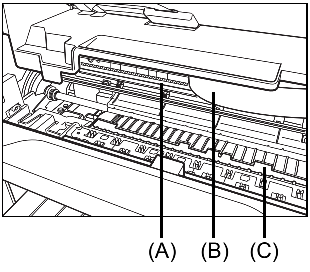

重要事项

如果扫描单元 (打印机机盖) 持续打开 10 分钟以上，墨盒 (FINE Cartridge) 支架将移至右侧。关闭并重新开启扫描单元 (打印机机盖)，使支架返回左侧。

2 取出空的墨盒 (FINE Cartridge)。

(1) 向下推墨盒 (FINE Cartridge)。

(2) 取出墨盒 (FINE Cartridge)。

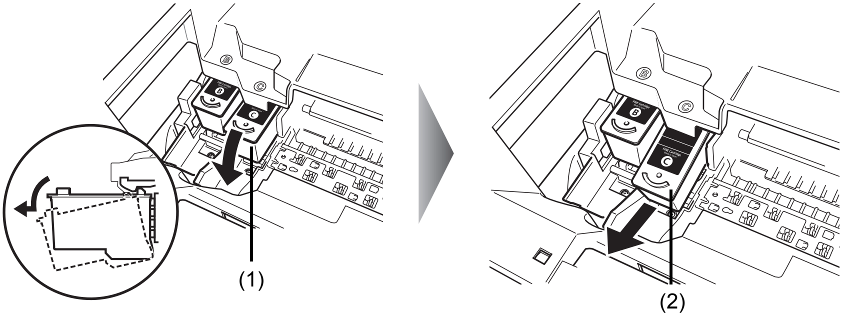

重要事项

- 小心处理墨盒 (FINE Cartridge)，以免弄脏衣物或周围的工作区域。
- 请根据当地处理耗用品的法律和法规，弃置空墨盒 (FINE Cartridge)。

3 准备用于更换的墨盒。

(1) 从包装中取出新的墨盒 (FINE Cartridge)，并轻轻地取下保护胶带 (A)。

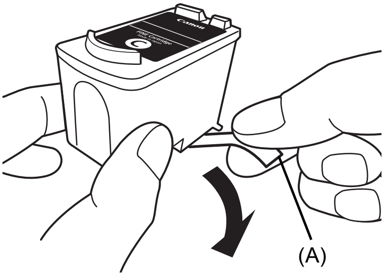

重要事项

- 小心处理墨盒 (FINE Cartridge)，以免弄脏衣物或周围的工作区域。
- 取下保护胶带后，请勿将其重新粘上。请根据当地处理耗用品的法律和法规弃置胶带。
- 取下保护胶带后，请勿触摸墨盒(FINE Cartridge)上的电气触点或打印头喷嘴。如果触摸电气触点或打印头喷嘴，本机可能无法正常打印。
- 小心不要让取下的保护胶带上的墨水弄脏衣物和双手。

4 安装墨盒 (FINE Cartridge)。

(1) 将新墨盒 (FINE Cartridge) 完全插入正确的插槽中。
黑色墨盒 (Black FINE Cartridge) 应被安装到左侧插槽 (Ⓑ) 中，彩色墨盒 (Color FINE Cartridge) 应被安装到右侧插槽 (Ⓒ) 中。

(2) 向上推动墨盒 (FINE Cartridge) 直到其锁定到位。

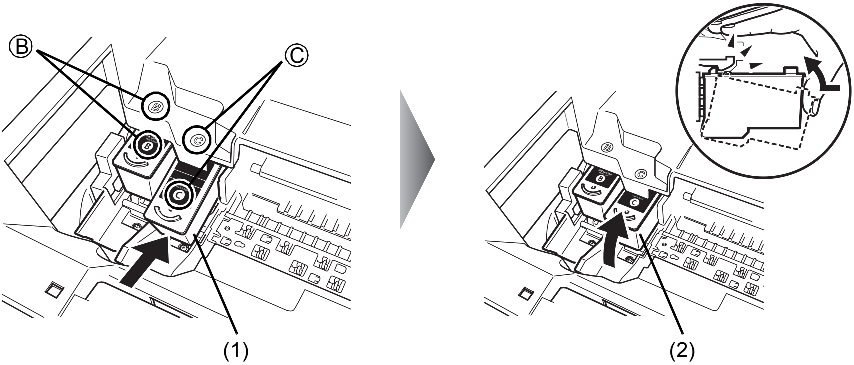

重要事项

只有两个墨盒 (FINE Cartridge) 均被安装，才能使用本机。

5 关闭扫描单元 (打印机机盖)。

轻抬扫描单元 (打印机机盖)，并将扫描单元支架放回到其初始位置。

然后关闭扫描单元 (打印机机盖)。

墨盒 (FINE Cartridge) 支架移至右侧。

注释

更换墨盒 (FINE Cartridge) 后开始打印时，将自动执行打印头清洗。打印头清洗完成之前请勿执行任何其他操作。

规格

一般规格	
打印分辨率 (dpi)	4800(水平)* × 1200(垂直) * 墨滴间最小间距为 1/4800 英寸。
打印宽度	最大 8.0 英寸 /203.2 毫米。 (对于无边距打印：8.5 英寸 /216.0 毫米)
噪音水平	约为 44.5dB(A) (在专业照片纸上以最佳质量模式打印时)
操作环境	温度：摄氏 5 至 35 度 (华氏 41 至 95 度) 湿度：10 至 90%RH(无结露)
储存环境	温度：摄氏 0 至 40 度 (华氏 32 至 104 度) 湿度：5 至 95%RH(无结露)
电源供应	AC 100-240V、 50/60Hz
耗电功率	打印 (复印)：大约 13W 待机：大约 0.9W 关机：大约 0.5W
外部尺寸	大约 17.5(宽) × 15.0(深) × 7.1(高) 英寸 / 大约 443(宽) × 381(深) × 181(高) 毫米 * 未打开靠纸架。
重量	大约 13.9 磅 /6.3 千克 * 安装有墨盒 (FINE Cartridge) 的状态下。
Canon 墨盒 (Canon FINE Cartridge)	喷嘴： 黑色：320 个喷嘴 青色 / 品红色 / 黄色：384 × 3 个喷嘴

复印规格	
多份复印	1-9、 20 页

扫描规格	
扫描仪驱动程序	TWAIN / WIA(仅适用于 Windows XP)
最大扫描尺寸	A4/Letter 尺寸、 8.5" × 11.7"/216 × 297 毫米
扫描分辨率	最大光学分辨率 (水平×垂直)：600dpi × 1200dpi 最大插值分辨率：19200dpi × 19200dpi
色阶 (输入 / 输出)	灰度：16 位 /8 位 彩色：48 位 /24 位 [红 (R)、绿 (G)、蓝 (B) 各 16 位 /8 位]

最低系统要求

注释
如果所用操作系统的系统要求高于此要求，请遵从所用操作系统的系统要求。

	Windows	Macintosh
接口	USB Hi-Speed	
操作系统 **处理器** **内存**	Windows Vista Pentium II(包括兼容处理器) 300MHz 128MB Windows XP SP1、 SP2 Pentium II(包括兼容处理器) 300MHz 128MB Windows 2000 Professional SP2、 SP3、 SP4 Pentium II(包括兼容处理器) 300MHz 128MB **注释** 只有在预先安装了 Windows Vista，XP 或 2000 的计算机才能保证工作正常。	Mac OS X 10.4 Intel 处理器 PowerPC G3 256MB Mac OS X 10.2.8 -10.3 PowerPC G3 128MB **注释** Mac OS Extended (Journaled)、 Mac OS Extended
浏览器	Internet Explorer 6.0	Safari
硬盘空间	800MB **注释** 用于捆绑软件安装。	700MB **注释** 用于捆绑软件安装。
光盘驱动器	需要	
其他限制	XGA 1024 × 768	

● OmniPage SE：Windows 2000 Professional SP2 和 SP3 不被支持

仅适用亚洲

ScanSoft OmniPage SE (OCR 软件) 只能在英文操作系统下运行。

电子手册的附加系统要求

Windows	Macintosh
浏览器：Windows HTML 帮助查看器 注释: 必须安装 Microsoft Internet Explorer 6.0 或更新版本。根据操作系统或 Internet Explorer 的版本，电子手册可能无法正确地显示。建议使用 Windows Update 保持操作系统是最新的。	浏览器：帮助查看器 注释：根据操作系统或帮助查看器的版本，电子手册可能无法正确地显示。建议使用软件更新 (Software Update) 保持操作系统是最新的。

中华人民共和国
电子信息产品污染控制标志

本标志适用于在中华人民共和国销售的电子信息产品，
标志中央的数字代表产品的环保使用期限。

部件名称	有毒有害物质或元素					
	铅 (Pb)	汞 (Hg)	镉 (Cd)	六价铬 (Cr(VI))	多溴联苯 (PBB)	多溴二苯醚 (PBDE)
显示单元 / 操作面板单元	×	×	×	○	○	○
图像扫描单元	×	×	×	○	○	○
电源单元	×	○	×	○	○	○
其他的电气实装单元	×	○	×	○	○	○
其他的机构零件	×	○	×	○	○	○

○：表示该有毒有害物质在该部件所有均质材料中的含量均在 SJ/T11363-2006 规定的限量要求以下。
×：表示该有毒有害物质至少在该部件的某一均质材料中的含量超出 SJ/T11363-2006 规定的限量要求。
注释：根据产品的不同，一些部件不适用于此指令。

原产地： 越南

进口商： 佳能 (中国) 有限公司
地址　： 100005 北京市东城区金宝街 89 号 金宝大厦 15 层

以下墨盒 (FINE Cartridge) 与本产品兼容。

40 Black	41 Color	830 Black	831 Color
PG-40	CL-41	PG-830	CL-831

www.canon.com.cn

修订日期：2007.08

QT5-0995-V01　XXXXXXXX
©CANON INC.2007
PRINTED IN VIETNAM